东风龙擎_DDi13_德尔福ETC7C三插电脑板_国六

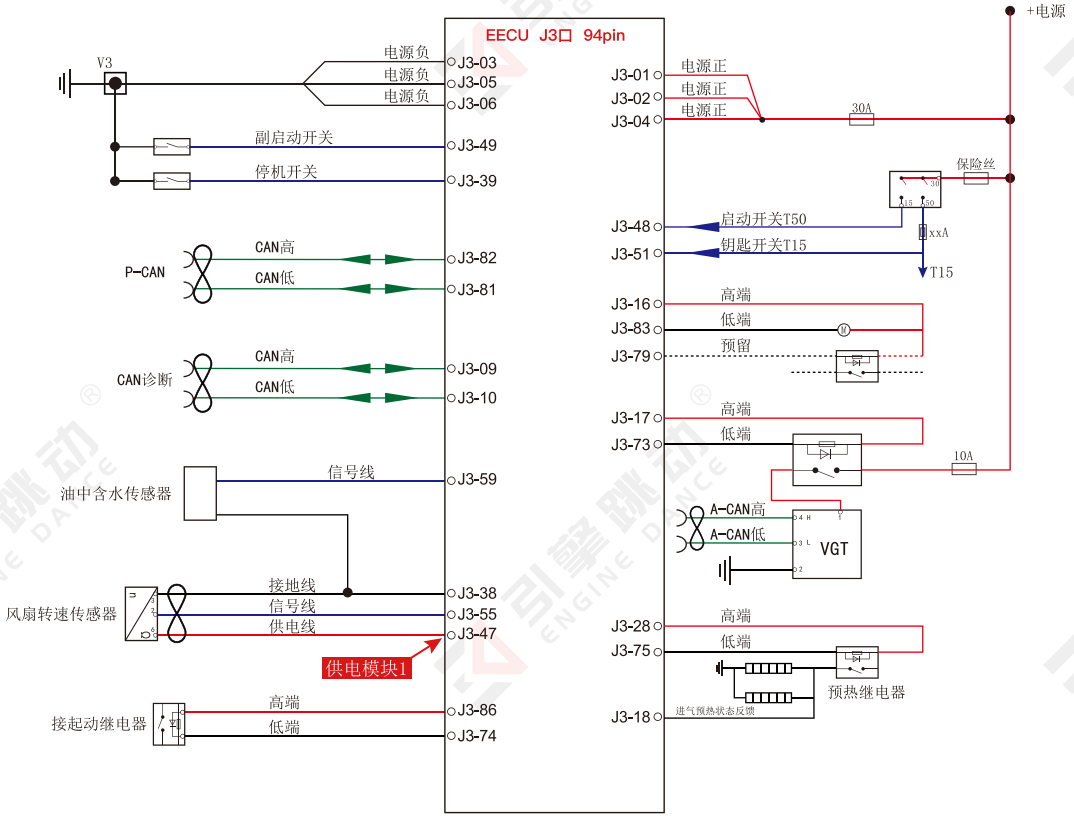

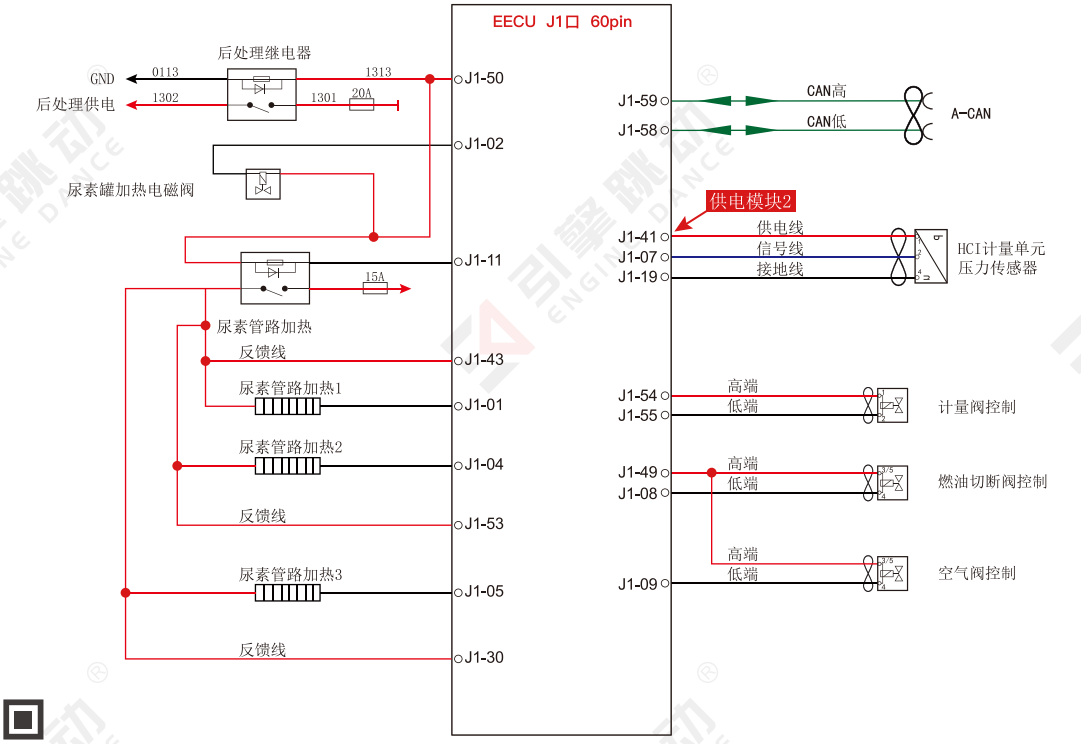
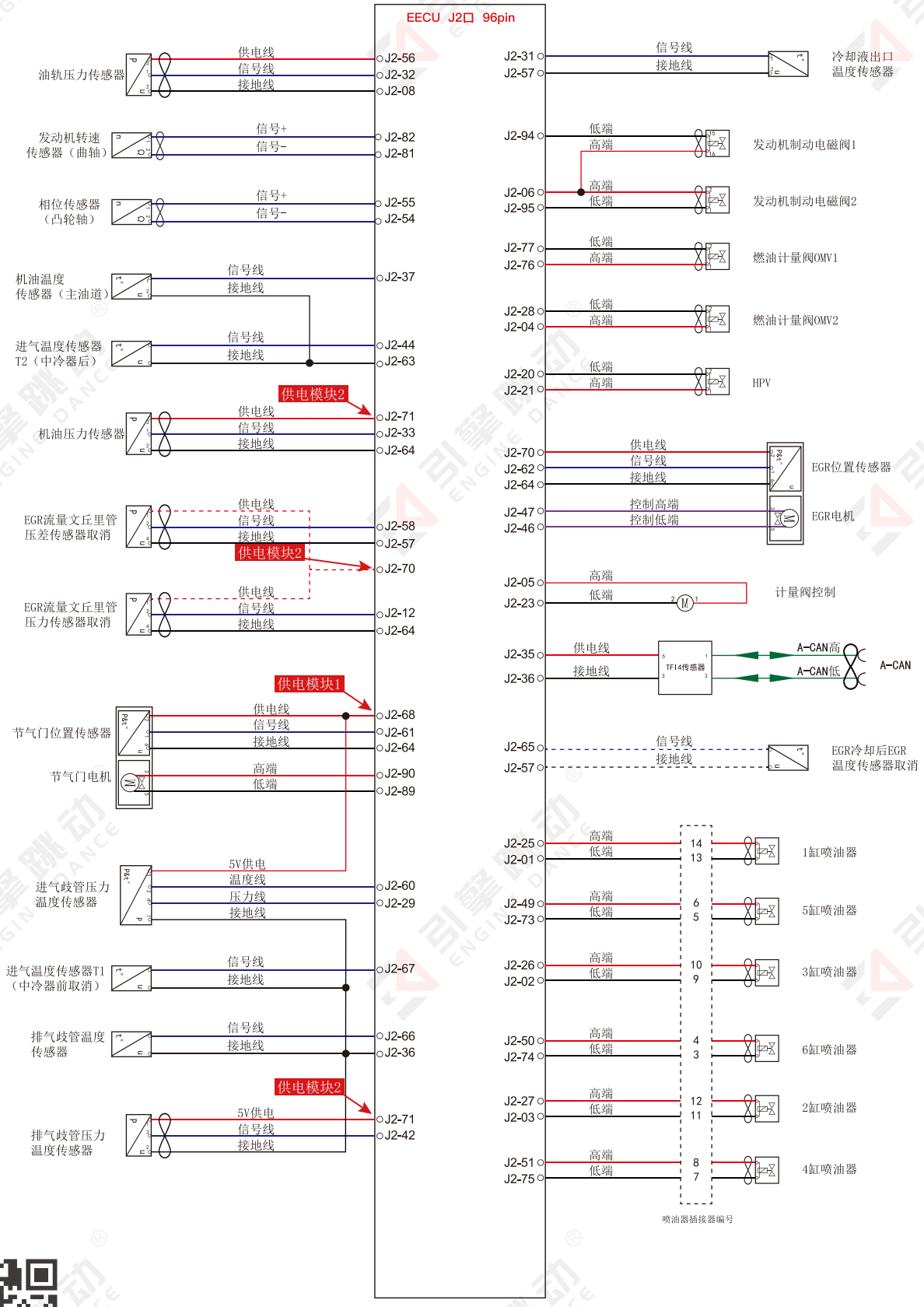
东风龙擎_DDi13_德尔福ETC7C三插电脑板_国六